FIX Brama szybkobieżna (z systemem samonaprawy)

Formularz zamówieniowy [do celów produkcyjnych]

REV20221012

Dane zamawiającego:

Data: / /

Sugerowana data dostawy: / /

01. WARUNKI ZABUDOWY

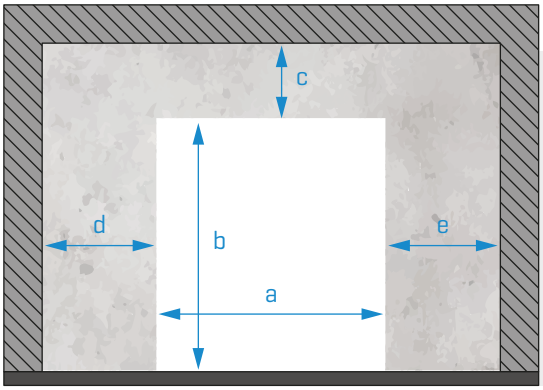

Ilość

Wymiary w [mm]:

POLA OBOWIĄZKOWE

a
b
c
d
e

Kolor kurtyny PVC:

5013	5002	5015
6026	3002	2004
1003	1015	9005
7037	7038	7035
9016	5010	

Inne:

Opcje dodatkowe sterowania:

	Model		Model
Radar		Inne	
Pilot		Inne	

KOLOR STANDARDOWY - RAL9010 (wykończenie strukturalne)

INOX 304 INOX 316

INNY KOLOR / WYKOŃCZENIE:

Uwagi:

Miejsce na uwagi produkcyjne:

POŁOŻENIE SIŁOWNIKA I CENTRALI STERUJĄCEJ

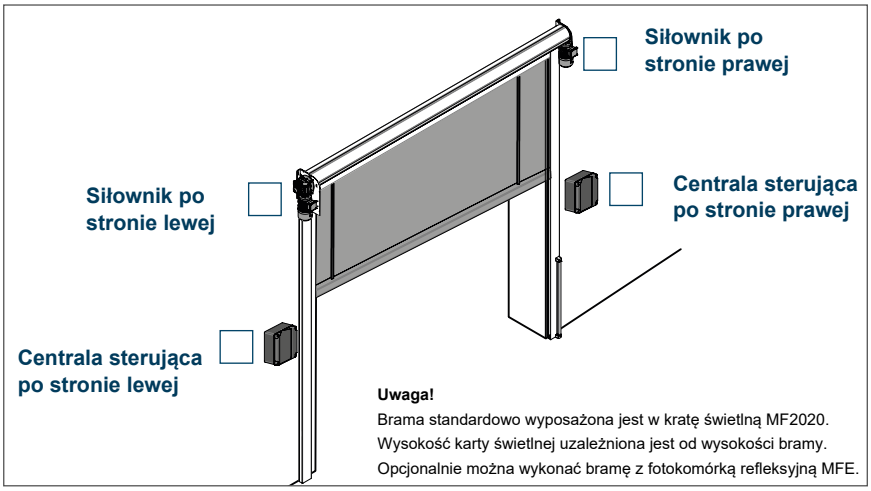

Uwaga!
Brama standardowo wyposażona jest w kratę świetlną MF2020.
Wysokość karty świetlnej uzależniona jest od wysokości bramy.
Opcjonalnie można wykonać bramę z fotokomórką refleksyjną MFE.

Miejsce na rysunki produkcyjne:

Brama standardowo wyposażona jest w pas przezierny zaczynający się od wysokości ok. 1300-1400 [mm].
Wysokośc pasa przeziernego 430 [mm].

02. RYSUNEK TECHNICZNY - MONTAŻ Z SIŁOWNIKIEM BOCZNYM (LEWY LUB PRAWY)

Wymiary w **[mm]**

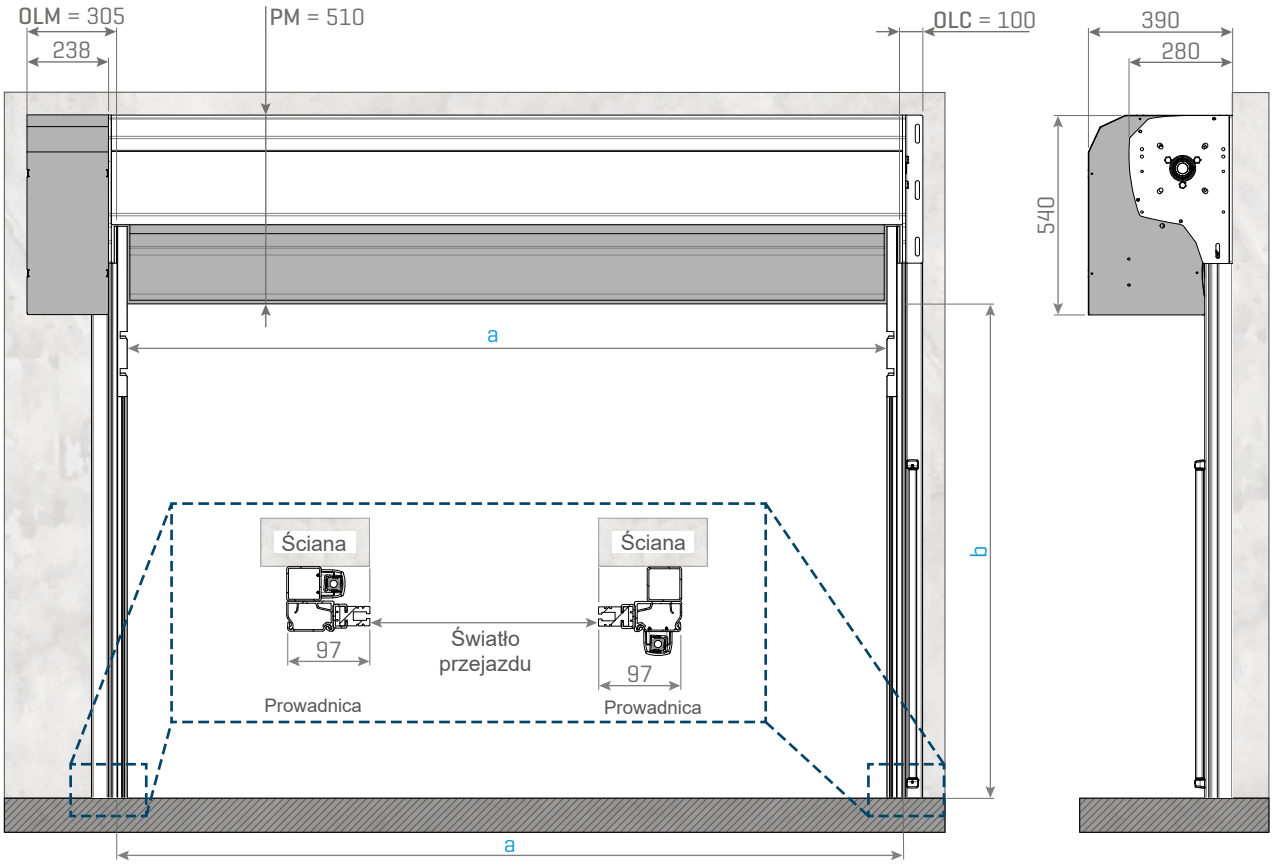

Legenda: OLM - Wolna przestrzeń boczna po stronie napędu; OLC - Wolna przestrzeń boczna po stronie przeciwnej do napędu; PM - Minimalne nadproże;

03. RYSUNEK TECHNICZNY - FIX5

Wymiary w **[mm]**

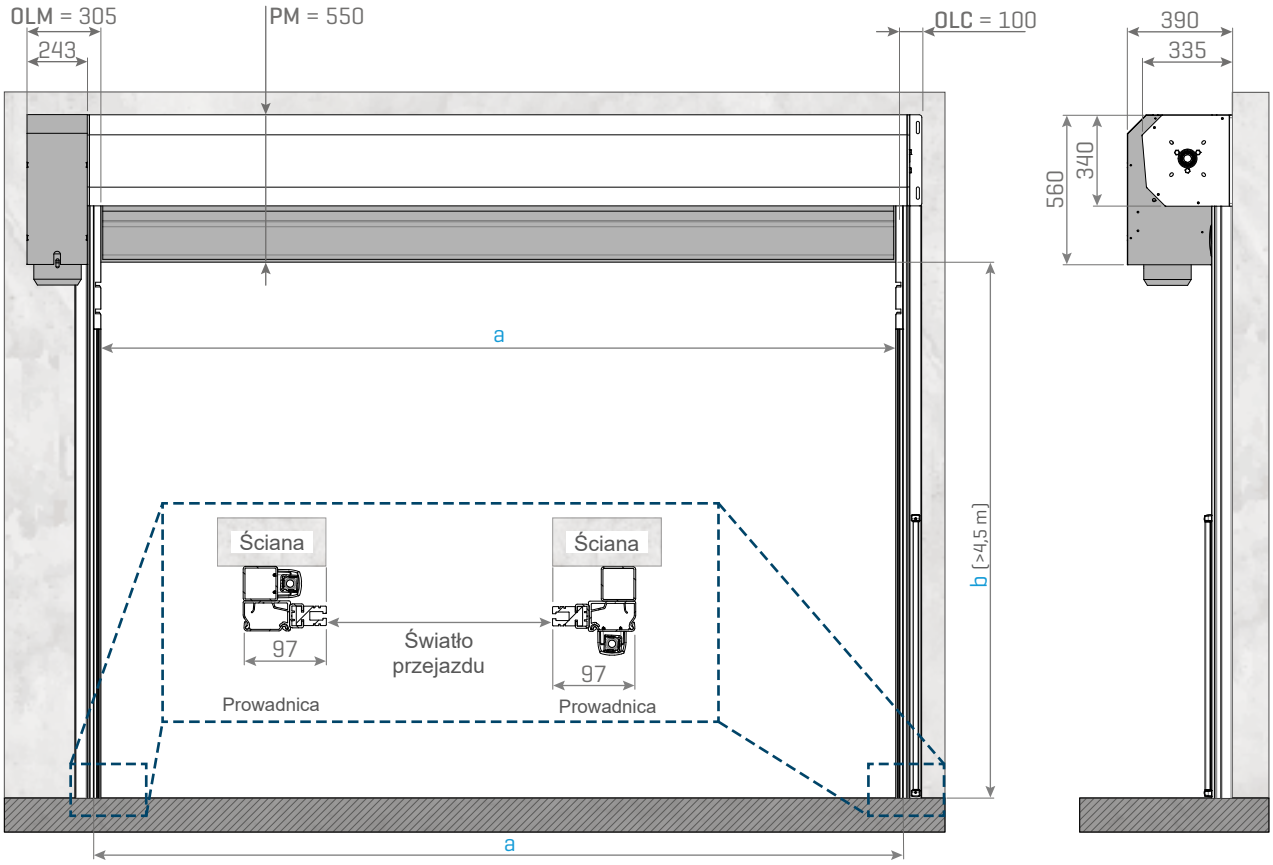

Legenda: OLM - Wolna przestrzeń boczna po stronie napędu; OLC - Wolna przestrzeń boczna po stronie przeciwnej do napędu; PM - Minimalne nadproże; LVP - Szerokość światła przejazdu;

04. RYSUNEK TECHNICZNY - MONTAŻ TUNELOWY Z SIŁOWNIKIEM BOCZNYM (LEWY LUB PRAWY)

Wymiary w **[mm]**

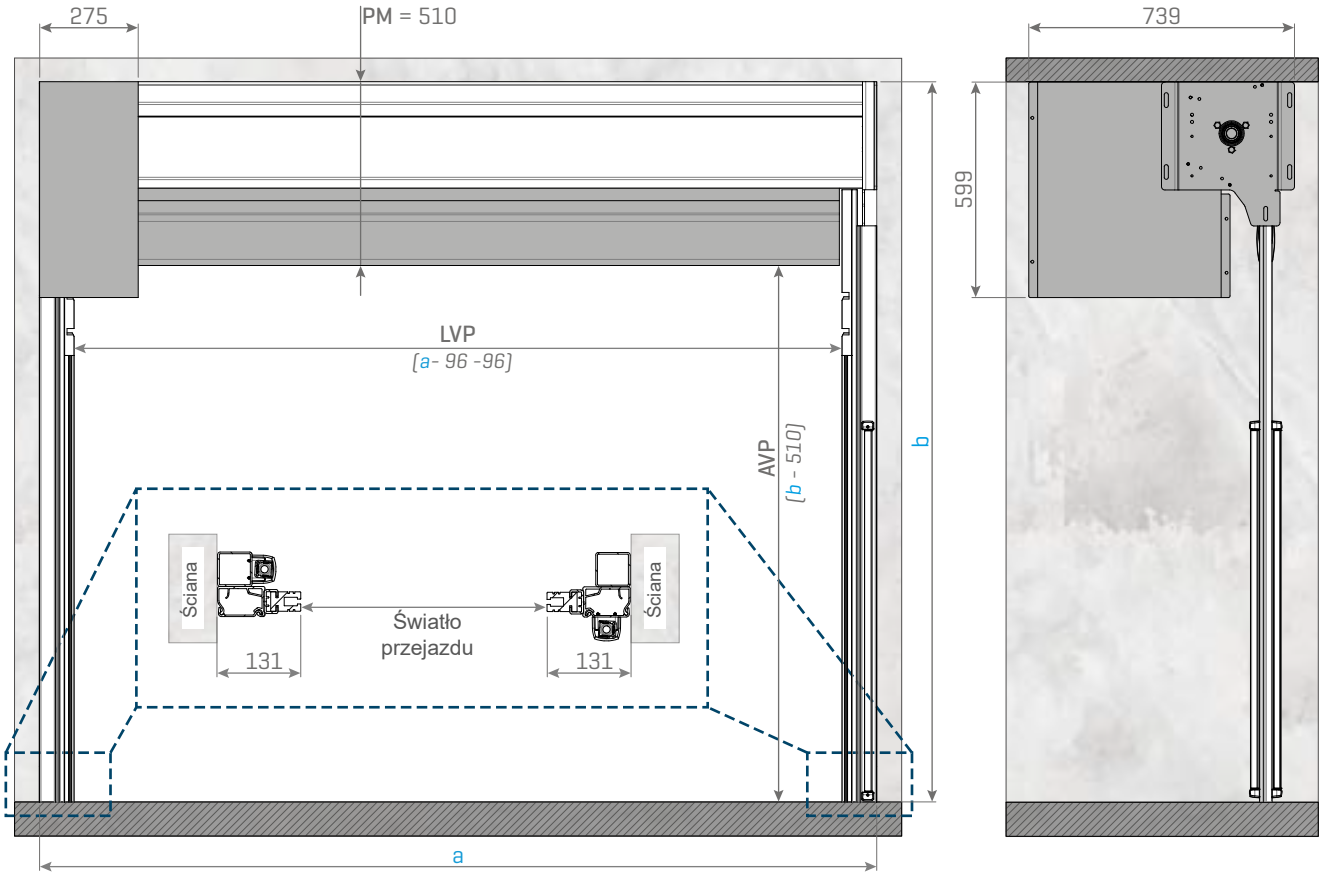

LVP - Szerokość światła przejazdu; AVP - Wysokość światła przejazdu; PM - Wysokość konstrukcyjna ograniczająca światło przejazdu